RCFCI

DESCRIPCIÓN

Compuerta cortafuegos circular modelo RCFCI con marcado CE, certificada según UNI EN 15650, clasificada según UNI EN 13501-3 y ensayada según UNI 1366-2. Accionamiento manual o servomotor opcional equipado con fusible mecánico (72°C) y dos microinterruptores para inicio y fin de carrera.

Condiciones de funcionamiento en aire limpio, velocidad máxima 10m/s.

Estructura en chapa de acero galvanizada por corte térmico y hoja de fibrosilicato.

CERTIFICACIONES

UNI EN 13501-3 | UNI EN 1366-2 | UNI EN 15650

BENEFICIOS

- Puede accionarse manualmente o mediante servomotor.
- Dispone de 1 fusible térmico y 1 final de carrera.
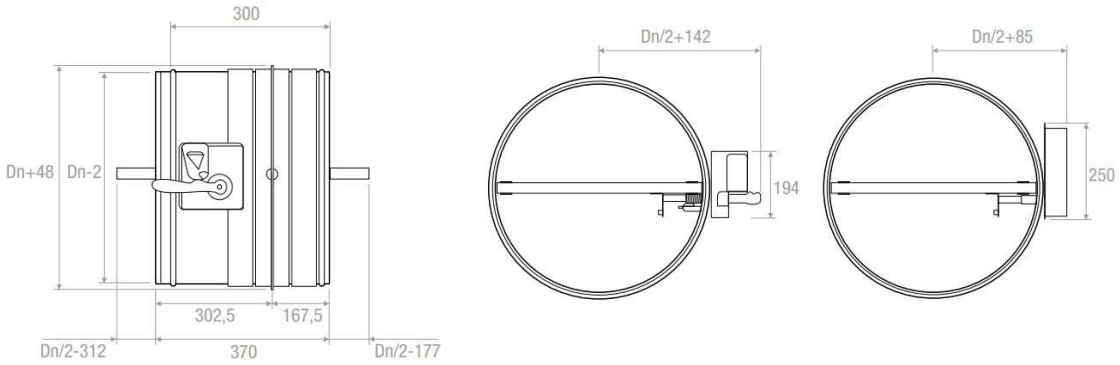
DIMENSIONES